AT-320XTG

最大地上高	32.0m
最大作業半径	17.0m
バスケット積載荷重	200kg または２名

■ 外観図

単位(mm)

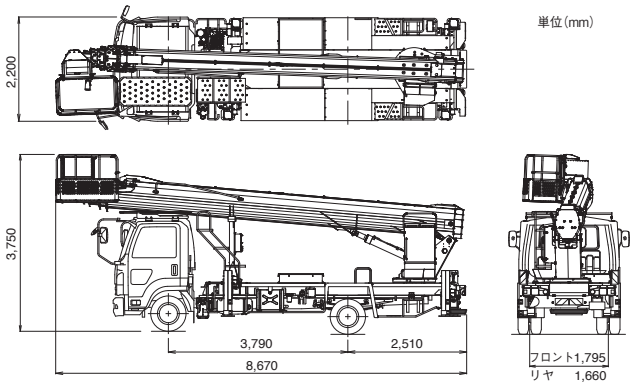

※架装車により異なります。

■ 作業時の設置占有幅例

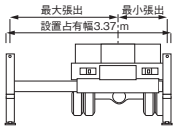

■ 作業範囲図

作業床最大地上高 32.0m
最大作業半径 17.0m
積載荷重 200kg又は2名

積載荷重 200kg　積載荷重 100kg

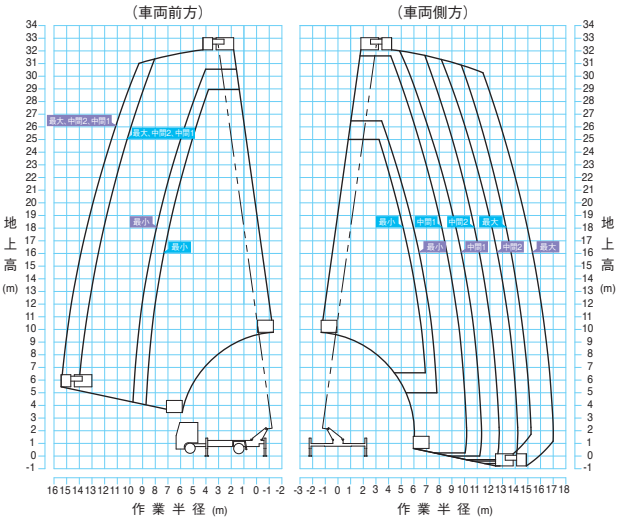

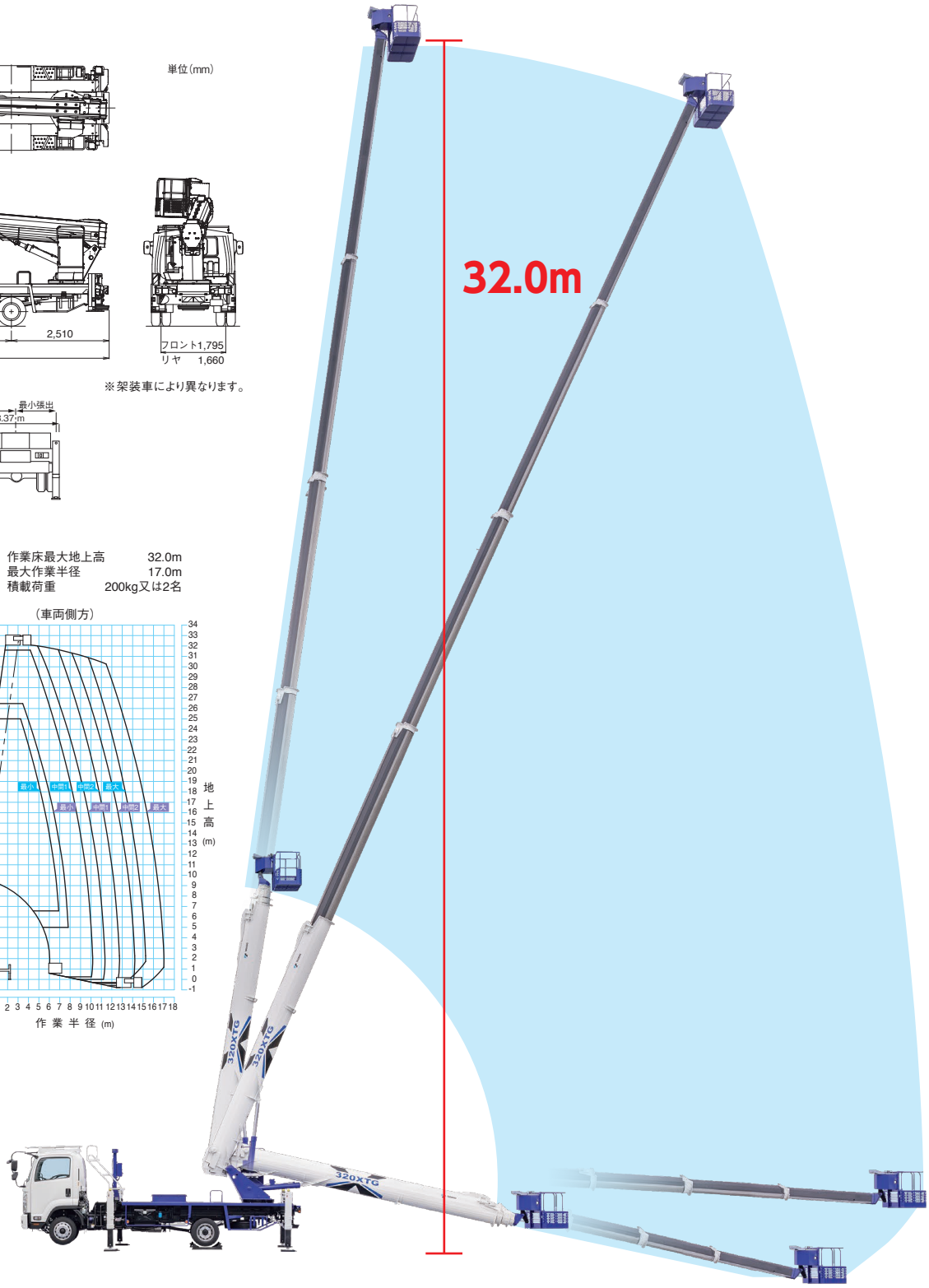

若松クレーン株式会社