タダノ　ラフテレーンクレーン

GR-130N(Ⅱ)

CREVO mini G4

（最大吊上能力13t ）

■主要諸元

●クレーン

クレーン容量	5.5mブーム	13,000kg×1.5m（4本掛）…GR-130NL 4,900kg×4.0m（4本掛）…GR-130N
	9.2mブーム	7,300kg×3.5m（4本掛）…GR-130NL 4,900kg×5.0m（4本掛）…GR-130N
	12.9mブーム	7,300kg×2.0m（4本掛）…GR-130NL 4,900kg×5.0m（4本掛）…GR-130N
	16.6mブーム	5,500kg×4.0m（4本掛）…GR-130NL 4,900kg×4.5m（4本掛）…GR-130N
	20.3mブーム	5,250kg×3.0m（4本掛）…GR-130NL 4,900kg×3.5m（4本掛）…GR-130N
	24.0mブーム	3,200kg×5.5m（2本掛）
	3.6mジブ	1,600kg×75°（1本掛）
	5.5mジブ	1,000kg×70°（1本掛）
最大地上揚程	ブーム	24.5m
	ジブ	29.7m
最大作業半径	ブーム	22.5m
	ジブ	25.9m
ブーム長さ		5.5m～24.0m
ブーム伸縮長さ		18.5m
ブーム伸長速度		18.5m／56s
ジブ長さ		3.6m、5.5m
ロープ巻き上げ速度		標準:75m/min(4層) 高速:125m/min(4層)
フック巻き上げ速度		標準:18.8m/min(4本掛) 高速:31.3m/min(4本掛)
ロープ巻き下げ速度［参考］		標準:75m/min(4層) 高速:115m/min(4層)
ブーム起伏角度		−9°～82°
ブーム上げ速度		−9°～82°／29s
旋回角度		360°連続
旋回速度		2.6min⁻¹(rpm)
ワイヤロープ		径14.0mm×長さ117m　難燃性ワイヤロープ
ブーム形式		箱型6段油圧伸縮式(2･3段目同時、4･5･6段目同時)
ブーム伸縮装置		複動油圧シリンダ直押式 2本、ワイヤロープ式伸縮装置 3基
ジブ形式		ブーム下抱込格納式　2段(2段目引出式) オフセット5°～60°　油圧無段階傾斜式
巻き上げ装置		油圧モータ駆動遊星歯車減速式、自動ブレーキ、 2段 速度切替機能、シングルウインチ 1基、 圧力補償付流量調整弁付
ブーム起伏装置		複動油圧シリンダ直押式 1本、圧力補償付流量調整弁付
ジブ起伏装置		複動油圧シリンダ直押式 1本、圧力補償付流量調整弁付
旋回装置		油圧モータ駆動遊星歯車減速式、ボールベアリング式、 ネガティブブレーキ
アウトリガ		全油圧式X型またはH型(フロート一体型)、 スライド･ジャッキ各個操作装置付、 張出幅:最大 4.7m、中間 4.3m、3.5m、2.5m、最小 1.7m(X型)、1.64m(H型)
操作方式		電気操作式
作業時最大路面荷重		13.0t (GR-130NL)、10.8t (GR-130N)
動力取出方式		PTO湿式多板クラッチ式
油圧ポンプ		2連可変ピストンポンプ、2連ギヤポンプ
安全装置		過負荷防止装置 (AML)、旋回自動停止装置、起伏緩停止機能、 ジブオフセット緩停止機能、巻過防止装置、作業領域制御装置、 アウトリガ張出幅検出装置、水準器、玉掛けロープはずれ止め、 油圧安全弁、伸縮シリンダ油圧ロック装置、 起伏シリンダ油圧ロック装置、 パワーチルトシリンダ油圧ロック装置、 ジャッキシリンダ油圧ロック装置
付属装置		除湿機能付フルオートエアコン、作動油温度計、拡声器、 FM･AMラジオ、オイルクーラー、視覚式ドラムインジケータ、 操作ペダル…ISO配列の場合:伸縮用およびウインチ用 タダノ配列の場合:起伏用および伸縮用 テレマティクス用通信端末、 燃料消費モニター、エコモード、作動油目詰まり警報装置
付属品		盤木(4枚)、アルミ敷板(4枚)

●キャリヤ

車名および型式		タダノ　YDR−T015
エンジン	名称	日野　J05E (過給機及び給気冷却器、DPF/尿素SCRシステム付)
	形式	水冷4サイクル4気筒直接噴射式ディーゼルエンジン
	総排気量	5.123L
	最高出力	129kW{175PS}/2,500min⁻¹{rpm}
	最大トルク	540N･m{55.0kgf･m}/1,600min⁻¹{rpm}
トルクコンバータ形式		3要素1段(自動ロックアップ機構付)
変速機形式		自動及び手動変速式、パワーシフト式(湿式多板クラッチ) 前進3段、後退1段(Hi,Lo付)
減速機形式		車軸2段減速式
駆動方式		2WD(4×2)･4WD(4×4)切換式
前車軸方式		全浮動式
後車軸方式		全浮動式
懸架方式	前輪	縦置板ばね式(油圧ロックシリンダ付)
	後輪	縦置板ばね式(油圧ロックシリンダ付)
ステアリング形式		全油圧式パワーステアリング
ブレーキ	主ブレーキ	空気油圧複合式前後ディスクブレーキ
	駐車ブレーキ	空気式推進軸制動内部拡張形スプリングブレーキ
	補助ブレーキ	排気ブレーキ、作業用補助制動装置
フレーム		箱形溶接構造
バッテリ		12V−100Ah×2個(24V)
燃料タンク容量		189L
尿素水タンク容量		19L
タイヤ	前輪	275/80 R22.5　151/148J
	後輪	275/80 R22.5　151/148J
運転室		乗車定員1人、内装付、ゴムマウント方式、 フルアジャスタブル･サスペンションシート (ヘッドレスト、アームレスト、シートベルト付)、 アジャスト式ハンドル(チルト、伸縮)、 間欠式フロント･天井ワイパー(ウォッシャー付)、 パワーウインドー、サイドバイザ
安全装置		緊急かじ取装置、サスペンションロック装置、 リヤステアリングロック装置、 エンジンオーバラン警報装置、 オーバシフト防止装置、駐車ブレーキ警報装置、 ラジエータ液面警報装置、作動油油漏れ警報装置、 左前方カメラ、後方監視カメラ
付属装置		手動式集中給油装置、盗難防止装置、 タイヤ歯止め、LEDヘッドランプ、 人物検知警報装置

●オプション

ヒータ付電動格納ミラー、ハロゲンヘッドランプ、AML外部表示灯、路肩灯、マーカーランプ、外部音声警報装置、俯瞰映像装置、電動式集中給油装置、作業準備用ラジコン

■主要寸法図

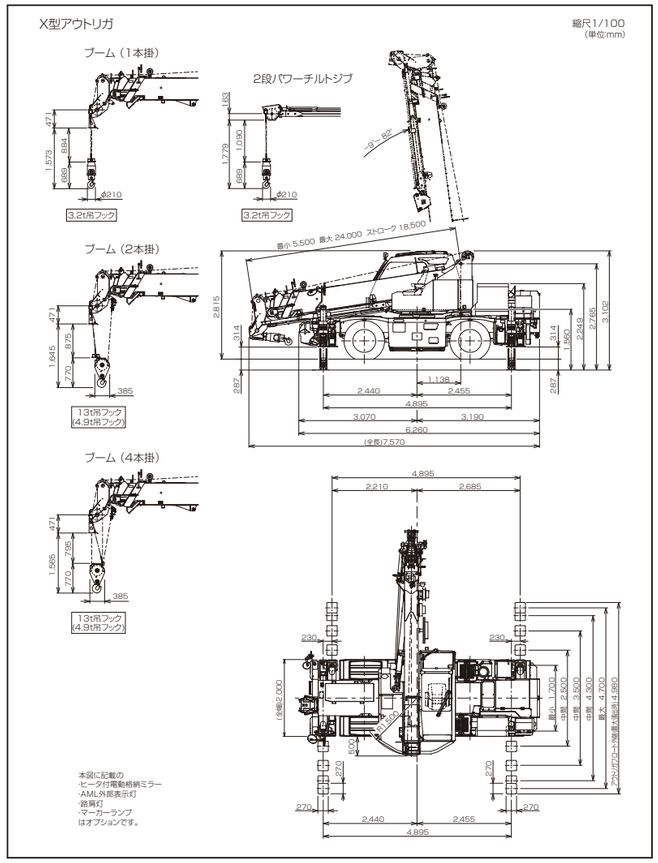

■最小直角通路幅

●前2輪ステアリングで右折する場合

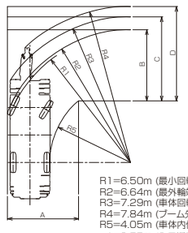

R1=6.50m (最小回転半径)
R2=6.64m (最外輪端回転半径)
R3=7.29m (車体回転半径)
R4=7.84m (ブーム先端回転半径)
R5=4.05m (車体内側回転半径)
A=3.55m (入口通路幅)
B=3.55m (車輪出口通路幅)
C=4.20m (車体出口通路幅)
D=4.75m (ブーム先端出口通路幅)

●4輪ステアリングで右折する場合

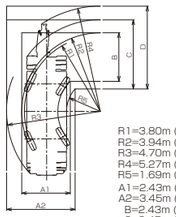

R1=3.80m (最小回転半径)
R2=3.94m (最外輪端回転半径)
R3=4.70m (車体回転半径)
R4=5.27m (ブーム先端回転半径)
R5=1.69m (車体内側回転半径)
A1=2.43m (車輪入口通路幅)
A2=3.45m (車体入口通路幅)
B=2.43m (車輪出口通路幅)
C=3.45m (車体出口通路幅)
D=4.16m (ブーム先端出口通路幅)

●後2輪ステアリングで右折する場合

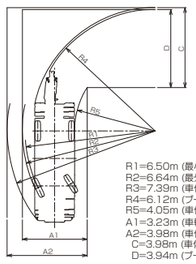

R1=6.50m (最小回転半径)
R2=6.64m (最外輪端回転半径)
R3=7.39m (車体回転半径)
R4=6.12m (ブーム先端回転半径)
R5=4.05m (車体内側回転半径)
A1=3.23m (車輪入口通路幅)
A2=3.98m (車体入口通路幅)
C=3.98m (車体出口通路幅)
D=3.94m (ブーム先端出口通路幅)

(注)上記数値は計算値です。

●走行時寸法

全長		7,570mm
全幅		2,000mm
全高		2,815mm
軸距		2,750mm
輪距	前輪	1,680mm
	後輪	1,680mm

●走行性能

最高速度	49km/h
登坂能力(tanθ)	0.36
最小回転半径	3.8m (4輪ステアリング)
	6.5m (2輪ステアリング)

●重量

車両総重量	14,535kg
前軸重	7,230kg
後軸重	7,305kg

●最大ジャッキ反力(作業時最大路面荷重)

	GR-130NL	GR-130N
ブーム	13.0t	10.8t
ジブ	9.8t	9.8t

■外観図

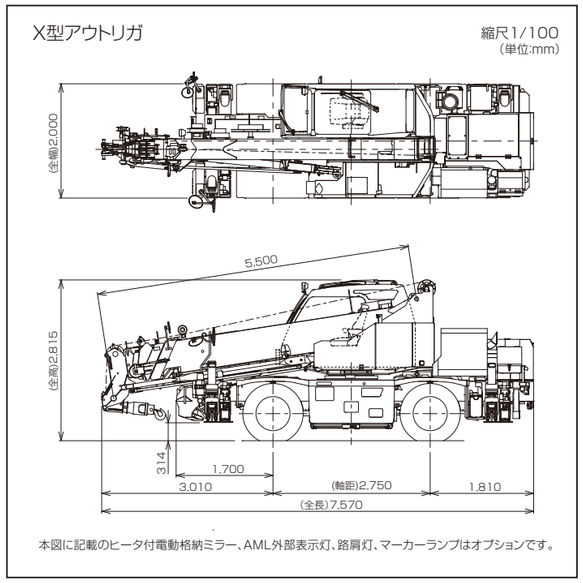

本図に記載のヒータ付電動格納ミラー、AML外部表示灯、路肩灯、マーカーランプはオプションです。

■作業半径-揚程図

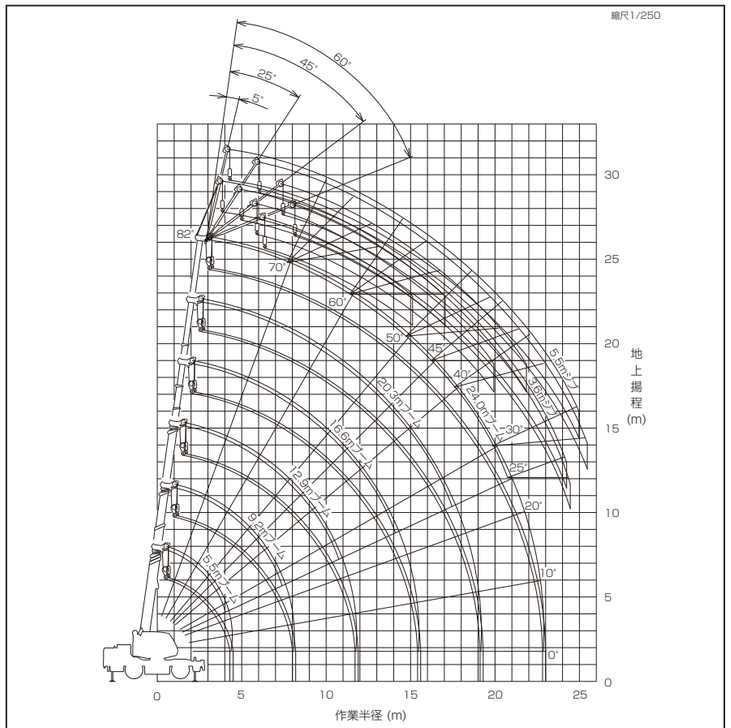

(注) 1.上図は、ブームのたわみを含んでいません。
2.上図は、アウトリガ最大(4.7m)張出状態での図です。

○安全第一

若松クレーン株式会社

[ブーム]　巻掛本数：1本　　単位:(t)

アウトリガ最大張出(4.7m)　ー全周ー						
ブーム長さ／作業半径	5.5m	9.2m	12.9m	16.6m	20.3m	24.0m
1.0m	3.2					
1.5m	3.2	3.2				
2.0m	3.2	3.2	3.2			
2.5m	3.2	3.2	3.2	3.2		
3.0m	3.2	3.2	3.2	3.2	3.2	
3.5m	3.2	3.2	3.2	3.2	3.2	2.6
4.0m	3.2	3.2	3.2	3.2	3.2	2.6
4.5m		3.2	3.2	3.2	3.2	2.6
5.0m		3.2	3.2	3.2	3.2	2.6
5.5m		3.2	3.2	3.2	3.2	2.6
6.0m		3.2	3.2	3.2	3.2	2.6
7.0m		3.2	3.2	3.2	3.2	2.6
8.0m		2.85	2.65	2.8	2.75	2.4
9.0m		[7.7m]	2.25	2.4	2.4	2.2
10.0m			1.9	2.05	2.05	1.95
11.0m			1.6	1.7	1.85	1.7
12.0m			1.5	1.45	1.55	1.5
13.0m			[11.4m]	1.25	1.35	1.3
14.0m				1.05	1.15	1.15
15.0m				0.9	1.0	1.05
16.0m					0.89	0.93
17.0m					0.77	0.82
18.0m					0.67	0.72
19.0m					0.61	0.63
20.0m					[18.7m]	0.54
22.0m						0.41
22.5m						0.39
A(°)	0~82					

A:ブーム角度の範囲(無負荷時)

[ブーム]　巻掛本数：2本　　単位:(t)

アウトリガ最大張出(4.7m)　ー全周ー						
ブーム長さ／作業半径	5.5m	9.2m	12.9m	16.6m	20.3m	24.0m
1.0m	6.4 (4.9)	6.0 (4.9)				
1.5m	6.4 (4.9)	6.0 (4.9)	6.0 (4.9)			
2.0m	6.4 (4.9)	6.0 (4.9)	6.0 (4.9)	4.5		
2.5m	6.4 (4.9)	6.0 (4.9)	6.0 (4.9)	4.5		
3.0m	6.4 (4.9)	6.0 (4.9)	6.0 (4.9)	4.5	4.5	
3.5m	6.4 (4.9)	6.0 (4.9)	6.0 (4.9)	4.5	4.5	3.2
4.0m	6.4 (4.9)	6.0 (4.9)	6.0 (4.9)	4.5	4.5	3.2
4.5m		5.6 (4.9)	5.45(4.9)	4.5	4.5	3.2
5.0m		5.0 (4.9)	4.9	4.5	4.25	3.2
5.5m		4.45	4.35	4.45	4.0	3.2
6.0m		4.0	3.95	4.0	3.75	3.1
7.0m		3.25	3.2	3.3	3.2	2.8
8.0m		2.85	2.55	2.75	2.75	2.5
9.0m		[7.7m]	2.0	2.25	2.3	2.2
10.0m			1.6	1.8	1.95	1.9
11.0m			1.3	1.5	1.6	1.65
12.0m			1.2	1.25	1.35	1.4
13.0m			[11.4m]	1.05	1.15	1.2
14.0m				0.89	0.99	1.05
15.0m				0.75	0.84	0.91
16.0m					0.72	0.78
17.0m					0.62	0.68
18.0m					0.53	0.58
19.0m					0.48	0.5
20.0m					[18.7m]	0.43
22.0m						0.32
22.5m						0.29
A(°)	0~82					

( )内は、GR-130N型の値です。　A:ブーム角度の範囲(無負荷時)

[ブーム]　巻掛本数：1本　　単位:(t)

アウトリガ中間張出(4.3m)　ー側方ー						
ブーム長さ／作業半径	5.5m	9.2m	12.9m	16.6m	20.3m	24.0m
1.0m	3.2					
1.5m	3.2	3.2				
2.0m	3.2	3.2	3.2			
2.5m	3.2	3.2	3.2	3.2		
3.0m	3.2	3.2	3.2	3.2	3.2	
3.5m	3.2	3.2	3.2	3.2	3.2	2.6
4.0m	3.2	3.2	3.2	3.2	3.2	2.6
4.5m		3.2	3.2	3.2	3.2	2.6
5.0m		3.2	3.2	3.2	3.2	2.6
5.5m		3.2	3.2	3.2	3.2	2.6
6.0m		3.2	3.2	3.2	3.2	2.6
7.0m		3.2	3.2	3.2	3.2	2.6
8.0m		2.85	2.55	2.75	2.75	2.4
9.0m		[7.7m]	2.0	2.25	2.3	2.2
10.0m			1.6	1.8	1.95	1.9
11.0m			1.3	1.5	1.6	1.65
12.0m			1.2	1.25	1.35	1.4
13.0m			[11.4m]	1.05	1.15	1.2
14.0m				0.89	0.99	1.05
15.0m				0.75	0.84	0.91
16.0m					0.89	0.93
17.0m					0.77	0.82
18.0m					0.67	0.72
19.0m					0.61	0.63
20.0m					[18.7m]	0.54
22.0m						0.41
22.5m						0.39
A(°)	0~82					

A:ブーム角度の範囲(無負荷時)

[ブーム]　巻掛本数：2本　　単位:(t)

アウトリガ中間張出(4.3m)　ー側方ー						
ブーム長さ／作業半径	5.5m	9.2m	12.9m	16.6m	20.3m	24.0m
1.0m	6.4 (4.9)	6.0 (4.9)				
1.5m	6.4 (4.9)	6.0 (4.9)	6.0 (4.9)			
2.0m	6.4 (4.9)	6.0 (4.9)	6.0 (4.9)	4.5		
2.5m	6.4 (4.9)	6.0 (4.9)	6.0 (4.9)	4.5		
3.0m	6.4 (4.9)	6.0 (4.9)	6.0 (4.9)	4.5	4.5	
3.5m	6.4 (4.9)	6.0 (4.9)	6.0 (4.9)	4.5	4.5	3.2
4.0m	6.4 (4.9)	6.0 (4.9)	6.0 (4.9)	4.5	4.5	3.2
4.5m		5.6 (4.9)	5.45(4.9)	4.5	4.5	3.2
5.0m		5.0 (4.9)	4.9	4.5	4.25	3.2
5.5m		4.45	4.35	4.45	4.0	3.2
6.0m		4.0	3.95	4.0	3.75	3.1
7.0m		3.25	3.2	3.3	3.2	2.8
8.0m		2.85	2.55	2.75	2.75	2.5
9.0m		[7.7m]	2.0	2.25	2.3	2.2
10.0m			1.6	1.8	1.95	1.9
11.0m			1.3	1.5	1.6	1.65
12.0m			1.2	1.25	1.35	1.4
13.0m			[11.4m]	1.05	1.15	1.2
14.0m				0.89	0.99	1.05
15.0m				0.75	0.84	0.91
16.0m					0.89	0.93
17.0m					0.77	0.82
18.0m					0.67	0.72
19.0m					0.61	0.63
20.0m					[18.7m]	0.54
22.0m						0.41
22.5m						0.39
A(°)	0~82					

( )内は、GR-130N型の値です。　A:ブーム角度の範囲(無負荷時)

[ブーム]　巻掛本数：2本　　単位:(t)

アウトリガ中間張出(4.3m)　ー側方ー						
ブーム長さ／作業半径	5.5m	9.2m	12.9m	16.6m	20.3m	24.0m
1.0m	6.4 (4.9)	6.0 (4.9)				
1.5m	6.4 (4.9)	6.0 (4.9)	6.0 (4.9)			
2.0m	6.4 (4.9)	6.0 (4.9)	6.0 (4.9)	4.5		
2.5m	6.4 (4.9)	6.0 (4.9)	6.0 (4.9)	4.5		
3.0m	6.4 (4.9)	6.0 (4.9)	6.0 (4.9)	4.5	4.5	
3.5m	6.4 (4.9)	6.0 (4.9)	6.0 (4.9)	4.5	4.5	3.2
4.0m	6.4 (4.9)	6.0 (4.9)	6.0 (4.9)	4.5	4.5	3.2
4.5m		5.3 (4.9)	5.3 (4.9)	4.5	4.5	3.2
5.0m		4.45	4.4	4.5	4.25	3.2
5.5m		3.7	3.65	3.9	3.9	3.2
6.0m		3.15	3.05	3.3	3.45	3.1
7.0m		2.3	2.25	2.5	2.6	2.65
8.0m		1.9	1.7	1.9	2.05	2.15
9.0m		[7.7m]	1.3	1.5	1.65	1.75
10.0m			1.0	1.2	1.35	1.45
11.0m			0.79	0.98	1.1	1.2
12.0m			0.71	0.79	0.9	1.0
13.0m			[11.4m]	0.63	0.74	0.85
14.0m				0.51	0.61	0.71
15.0m				0.4	0.5	0.6
16.0m					0.4	0.5
17.0m					0.32	0.41
18.0m					0.24	0.33
A(°)	0~82				18 ~82	37 ~82

( )内は、GR-130N型の値です。　A:ブーム角度の範囲(無負荷時)

[ブーム]　巻掛本数：1本　　単位:(t)

アウトリガ中間張出(2.5m)　ー側方ー						
ブーム長さ／作業半径	5.5m	9.2m	12.9m	16.6m	20.3m	24.0m
1.0m	3.2					
1.5m	3.2	3.2				
2.0m	3.2	3.2	3.2			
2.5m	3.2	3.2	3.2	3.2		
3.0m	3.2	3.2	3.2	3.2	3.2	
3.5m	3.2	3.2	3.2	3.2	3.2	2.6
4.0m	3.2	3.2	3.2	3.2	3.2	2.6
4.5m		2.95	2.95	3.15	3.2	2.6
5.0m		2.4	2.4	2.6	2.75	2.6
5.5m		2.0	2.0	2.15	2.3	2.45
6.0m		1.65	1.65	1.85	2.0	2.1
7.0m		1.2	1.15	1.35	1.5	1.6
8.0m		0.93	0.81	1.0	1.1	1.2
9.0m		[7.7m]	0.56	0.73	0.86	0.97
10.0m			0.36	0.52	0.66	0.76
11.0m				0.4	0.5	0.6
12.0m				0.25	0.36	0.47
13.0m					0.25	0.36
14.0m						0.26
A(°)	0~82				27 ~82	36 ~82	46 ~82	52 ~82

A:ブーム角度の範囲(無負荷時)

[ブーム]　巻掛本数：2本　　単位:(t)

アウトリガ中間張出(2.5m)　ー側方ー						
ブーム長さ／作業半径	5.5m	9.2m	12.9m	16.6m	20.3m	24.0m
1.0m	6.4 (4.9)	6.0 (4.9)				
1.5m	6.4 (4.9)	6.0 (4.9)	6.0 (4.9)			
2.0m	6.4 (4.9)	6.0 (4.9)	6.0 (4.9)	4.5		
2.5m	6.4 (4.9)	6.0 (4.9)	6.0 (4.9)	4.5		
3.0m	6.4 (4.9)	6.0 (4.9)	6.0 (4.9)	4.5	4.5	
3.5m	4.9	4.75	4.75	4.5	4.5	3.2
4.0m	3.85	3.7	3.7	3.9	3.95	3.2
4.5m		2.95	2.95	3.15	3.25	3.2
5.0m		2.4	2.4	2.6	2.75	2.8
5.5m		2.0	2.0	2.15	2.3	2.45
6.0m		1.65	1.65	1.85	2.0	2.1
7.0m		1.2	1.15	1.35	1.5	1.6
8.0m		0.93	0.81	1.0	1.1	1.2
9.0m		[7.7m]	0.56	0.73	0.86	0.97
10.0m			0.36	0.52	0.66	0.76
11.0m				0.4	0.5	0.6
12.0m				0.25	0.36	0.47
13.0m					0.25	0.36
14.0m						0.26
A(°)	0~82				23 ~82	35 ~82	45 ~82	51 ~82

( )内は、GR-130N型の値です。　A:ブーム角度の範囲(無負荷時)

[ブーム]　巻掛本数：1本　　単位:(t)

アウトリガ最小張出 (1.7m X型アウトリガ) (1.64m H型アウトリガ) ー側方ー						
ブーム長さ／作業半径	5.5m	9.2m	12.9m	16.6m	20.3m	24.0m
1.0m	3.2					
1.5m	3.2	3.2				
2.0m	3.2	3.2	3.2			
2.5m	3.2	3.2	3.2	3.2		
3.0m	2.85	2.85	2.7	2.7	2.7	
3.5m	2.25	2.1	2.0	2.15	2.2	2.2
4.0m	1.75	1.65	1.6	1.7	1.8	1.85
4.5m		1.3	1.3	1.4	1.5	1.55
5.0m		0.98	1.05	1.1	1.25	1.35
5.5m		0.78	0.83	0.9	1.05	1.15
6.0m		0.62	0.63	0.75	0.9	0.97
7.0m		0.32	0.27	0.47	0.65	0.66
8.0m						0.41
A(°)	0~82	19 ~82	50 ~82	61 ~82	67 ~82	69 ~82

A:ブーム角度の範囲(無負荷時)

[ブーム]　巻掛本数：2本　　単位:(t)

アウトリガ最小張出 (1.7m X型アウトリガ) (1.64m H型アウトリガ) ー側方ー						
ブーム長さ／作業半径	5.5m	9.2m	12.9m	16.6m	20.3m	24.0m
1.0m	6.4 (4.9)	6.0 (4.9)				
1.5m	6.4 (4.9)	6.0 (4.9)	6.0 (4.9)			
2.0m	5.65(4.9)	5.4 (4.9)	5.5 (4.9)	4.5		
2.5m	3.85	3.8	3.6	3.5		
3.0m	2.85	2.85	2.7	2.7	2.7	
3.5m	2.25	2.1	2.0	2.15	2.2	2.2
4.0m	1.75	1.65	1.6	1.7	1.8	1.85
4.5m		1.3	1.3	1.4	1.5	1.55
5.0m		0.98	1.05	1.1	1.25	1.35
5.5m		0.78	0.83	0.9	1.05	1.15
6.0m		0.62	0.63	0.75	0.9	0.97
7.0m		0.32	0.27	0.47	0.65	0.66
8.0m						0.41
A(°)	0~82	19 ~82	49 ~82	60 ~82	66 ~82	69 ~82

( )内は、GR-130N型の値です。　A:ブーム角度の範囲(無負荷時)

[ジ　ブ](24.0mブーム)

アウトリガ最大張出(4.7m)　ー全周ー																								
ジブ長さ	24.0mブーム+3.6mジブ								24.0mブーム+5.5mジブ															
オフセット	5°		25°		45°		60°		5°		25°		45°		60°									
ブーム角度	作業半径(m)	定格総荷重(t)	作業半径(m)	定格総荷重(t)	作業半径(m)	定格総荷重(t)	作業半径(m)	定格総荷重(t)	作業半径(m)	定格総荷重(t)	作業半径(m)	定格総荷重(t)	作業半径(m)	定格総荷重(t)	作業半径(m)	定格総荷重(t)								
82°	4.3	1.6	5.5	1.4	6.3	1.0	6.6	0.68	4.7	1.0	6.7	1.0	8.1	0.65	8.5	0.43								
80°	5.3	1.6	6.5	1.4	7.3	1.0	7.5	0.68	5.8	1.0	7.8	1.0	9.1	0.65	9.4	0.43								
75°	7.7	1.6	8.9	1.2	9.6	1.0	9.6	0.68	8.3	1.0	10.3	0.85	11.4	0.63	11.7	0.43								
70°	10.0	1.3	11.1	1.05	11.7	0.92	11.8	0.68	10.9	1.0	12.6	0.74	13.7	0.58	13.8	0.42								
65°	12.2	1.1	13.2	0.92	13.7	0.84	13.7	0.68	13.2	0.84	14.8	0.66	15.8	0.52	15.8	0.42								
60°	14.2	0.95	15.2	0.84	15.6	0.78	15.5	0.68	15.4	0.74	17.0	0.6	17.7	0.49	17.6	0.42								
55°	16.2	0.8	17.1	0.74	17.4	0.74			17.5	0.66	18.9	0.55	19.6	0.47										
50°	18.0	0.65	18.8	0.62	19.0	0.61			19.4	0.57	20.7	0.5	21.2	0.45										
45°	19.6	0.52	20.3	0.51	20.5	0.5			21.2	0.48	22.3	0.43	22.6	0.43										
40°	21.1	0.43	21.7	0.42					22.8	0.4	23.7	0.36												
35°	22.4	0.35	22.9	0.34					24.2	0.3	24.9	0.3												
30°	23.6	0.29	23.9	0.28					25.4	0.25	25.9	0.24												
25°	24.5	0.23	24.8	0.22																				
A(°)	24~82				44~82		59~82		29~82				44~82		59~82									

A:ブーム角度の範囲(無負荷時)

[ジ　ブ](24.0mブーム)

アウトリガ中間張出(4.3m)　ー側方ー																								
ジブ長さ	24.0mブーム+3.6mジブ								24.0mブーム+5.5mジブ															
オフセット	5°		25°		45°		60°		5°		25°		45°		60°									
ブーム角度	作業半径(m)	定格総荷重(t)	作業半径(m)	定格総荷重(t)	作業半径(m)	定格総荷重(t)	作業半径(m)	定格総荷重(t)	作業半径(m)	定格総荷重(t)	作業半径(m)	定格総荷重(t)	作業半径(m)	定格総荷重(t)	作業半径(m)	定格総荷重(t)								
82°	4.3	1.6	5.5	1.4	6.3	1.0	6.6	0.68	4.7	1.0	6.7	1.0	8.1	0.65	8.5	0.43								
80°	5.3	1.6	6.5	1.4	7.3	1.0	7.8	1.0	9.1	0.65	9.4	0.43												
75°	7.7	1.6	8.9	1.2	9.6	1.0	9.6	0.68	8.3	1.0	10.3	0.85	11.4	0.63	11.7	0.43								
70°	10.0	1.3	11.1	1.05	11.7	0.92	11.8	0.68	10.9	1.0	12.6	0.74	13.7	0.58	13.8	0.42								
65°	12.2	1.1	13.2	0.92	13.7	0.84	13.7	0.68	13.2	0.84	14.8	0.66	15.8	0.52	15.8	0.42								
60°	14.2	0.94	15.2	0.84	15.6	0.78	15.5	0.68	15.4	0.74	17.0	0.6	17.7	0.49	17.6	0.42								
55°	16.2	0.74	17.1	0.68	17.4	0.67			17.5	0.64	18.9	0.55	19.6	0.47										
50°	18.0	0.56	18.8	0.53	19.0	0.53			19.4	0.5	20.7	0.45	21.1	0.41										
45°	19.6	0.42	20.3	0.41	20.4	0.41			21.1	0.38	22.2	0.35	22.6	0.35										
40°	21.1	0.32	21.7	0.32					22.7	0.29	23.6	0.27												
35°	22.4	0.24	22.9	0.23																				
A(°)	34~82				44~82		59~82		39~82				44~82		59~82									

A:ブーム角度の範囲(無負荷時)

[ジ　ブ](20.3mブーム)

アウトリガ最大張出(4.7m)　ー全周ー																								
ジブ長さ	20.3mブーム+3.6mジブ								20.3mブーム+5.5mジブ															
オフセット	5°		25°		45°		60°		5°		25°		45°		60°									
ブーム角度	作業半径(m)	定格総荷重(t)	作業半径(m)	定格総荷重(t)	作業半径(m)	定格総荷重(t)	作業半径(m)	定格総荷重(t)	作業半径(m)	定格総荷重(t)	作業半径(m)	定格総荷重(t)	作業半径(m)	定格総荷重(t)	作業半径(m)	定格総荷重(t)								
82°	3.7	2.3	4.8	1.4	5.6	1.0	6.0	0.68	4.1	1.4	5.9	1.0	7.3	0.65	7.8	0.43								
80°	4.6	2.3	5.6	1.4	6.4	1.0	6.7	0.68	5.0	1.4	6.8	1.0	8.1	0.65	8.6	0.43								
75°	6.6	1.9	7.6	1.4	8.3	1.0	8.5	0.68	7.3	1.4	8.9	1.0	10.1	0.63	10.4	0.43								
70°	8.5	1.65	9.5	1.25	10.1	1.0	10.3	0.68	9.4	1.2	11.0	0.85	12.0	0.58	12.3	0.43								
65°	10.4	1.4	11.4	1.15	11.8	1.0	11.9	0.68	11.5	1.05	12.9	0.76	13.8	0.55	13.9	0.42								
60°	12.2	1.25	13.0	1.05	13.5	1.0	13.5	0.68	13.4	0.93	14.7	0.69	15.5	0.52	15.5	0.42								
55°	13.9	1.1	14.7	0.95	15.0	0.93			15.2	0.82	16.4	0.64	17.0	0.5										
50°	15.5	0.95	16.1	0.85	16.3	0.82			16.9	0.73	17.9	0.6	18.4	0.49										
45°	16.9	0.78	17.4	0.76	17.6	0.7			18.4	0.65	19.3	0.57	19.7	0.49										
40°	18.1	0.65	18.6	0.63					19.8	0.56	20.6	0.52												
35°	19.3	0.53	19.7	0.53					21.0	0.47	21.6	0.46												
30°	20.3	0.46	20.6	0.46					22.1	0.4	22.5	0.4												
25°	21.1	0.4	21.3	0.4					23.0	0.35	23.2	0.35												
A(°)	24~82				44~82		59~82		24~82				44~82		59~82									

A:ブーム角度の範囲(無負荷時)

[ジ　ブ](20.3mブーム)

アウトリガ中間張出(4.3m)　ー側方ー																								
ジブ長さ	20.3mブーム+3.6mジブ								20.3mブーム+5.5mジブ															
オフセット	5°		25°		45°		60°		5°		25°		45°		60°									
ブーム角度	作業半径(m)	定格総荷重(t)	作業半径(m)	定格総荷重(t)	作業半径(m)	定格総荷重(t)	作業半径(m)	定格総荷重(t)	作業半径(m)	定格総荷重(t)	作業半径(m)	定格総荷重(t)	作業半径(m)	定格総荷重(t)	作業半径(m)	定格総荷重(t)								
82°	3.7	2.3	4.8	1.4	5.6	1.0	6.0	0.68	4.1	1.4	5.9	1.0	7.3	0.65	7.8	0.43								
80°	4.6	2.3	5.6	1.4	6.4	1.0	6.7	0.68	5.0	1.4	6.8	1.0	8.1	0.65	8.6	0.43								
75°	6.6	1.9	7.6	1.4	8.3	1.0	8.5	0.68	7.3	1.4	8.9	1.0	10.1	0.63	10.4	0.43								
70°	8.5	1.65	9.5	1.25	10.1	1.0	10.3	0.68	9.4	1.2	11.0	0.85	12.0	0.58	12.3	0.43								
65°	10.4	1.4	11.4	1.15	11.8	1.0	11.9	0.68	11.5	1.05	12.9	0.76	13.8	0.55	13.9	0.42								
60°	12.2	1.25	13.0	1.05	13.5	1.0	13.5	0.68	13.4	0.93	14.7	0.69	15.5	0.52	15.5	0.42								
55°	13.9	1.0	14.7	0.94	15.0	0.92			15.2	0.82	16.4	0.64	17.0	0.5										
50°	15.4	0.79	16.1	0.76	16.3	0.76			16.9	0.67	17.9	0.6	18.4	0.49										
45°	16.8	0.63	17.4	0.62	17.5	0.62			18.4	0.55	19.3	0.5	19.7	0.49										
40°	18.1	0.5	18.6	0.5					19.8	0.44	20.6	0.42												
35°	19.3	0.41	19.7	0.41					21.0	0.36	21.6	0.34												
30°	20.3	0.34	20.5	0.33					22.1	0.3	22.5	0.28												
25°	21.1	0.28	21.3	0.28					22.9	0.24	23.2	0.23												
A(°)	24~82				44~82		59~82		24~82				44~82		59~82									

A:ブーム角度の範囲(無負荷時)

	13tフック(4.9tフック)	3.2tフック
フック質量	130kg	50kg
最大巻掛本数	4本	1本

( )内は、GR-130N型の値です。

❶アウトリガ使用時の注意

1. 定格総荷重は、水平堅土上においてクレーンを水平に設置した状態での値で、つり具とフック質量(13t吊フック(4.9t吊フック):130kg、または3.2t吊フック:50kg)を含んだ値です。太線より上はクレーンの強度によって定められ、下はクレーンの安定度によって定められています。
2. 作業半径は、ブームのたわみを含んだ実際の値に基づいていますので、ブーム作業時は必ず作業半径を基準にしてください。
3. ブームの定格総荷重表は、フックのワイヤロープ巻掛本数によって異なります。なお、フックのワイヤロープ巻掛本数4本でブーム長さが20.3mを超えるブーム作業はしないで下さい。
4. ジブの定格総荷重は、ブーム長さ20.3m以下と20.3mを超えた場合で異なります。
5. ジブ作業は、ブームの角度を基準にしてください。なお、作業半径は20.3mおよび24.0mブームにジブを装着した場合の計算値であり、実際の作業半径とは異なる場合があります。
6. ウインチの高速巻き上げおよび高速巻き下げが可能な条件は、使用するフックによって異なります。
   各フックのワイヤロープ巻掛本数における高速巻き上げ、高速巻き下げが可能な荷重(つり具とフック質量を含む)は下表のとおりです。
   また、急激なレバー操作は避けてください。

巻掛本数	4	2	1
荷　重	2.4t以下		1.2t以下