KATO　ラフター

SL-500Rf

（最大吊上能力 50t ）

■作業範囲図

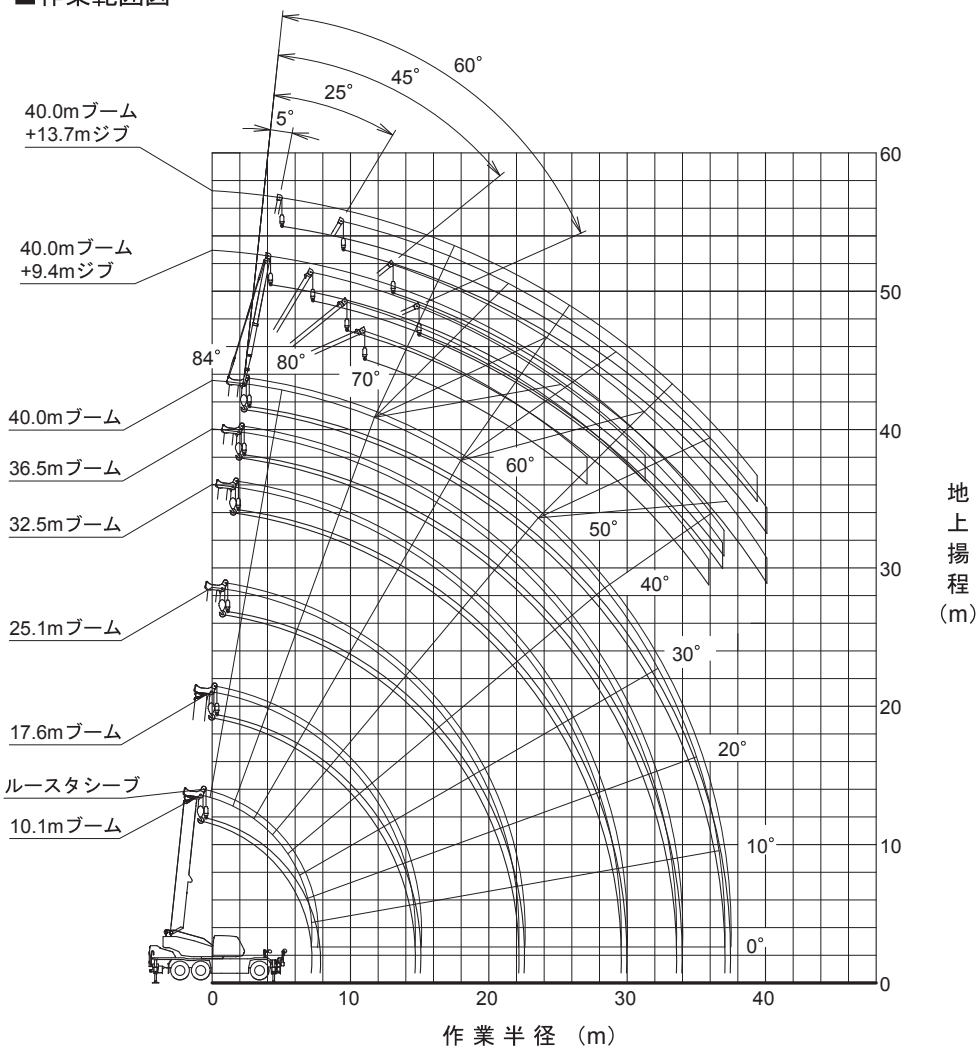

注) 1. 本図はブーム、およびジブのたわみを含んでいません。
2. 本図はアウトリガ最大張出（前方）のものです。

○安全第一

若松クレーン株式会社

■定格総荷重表

■10.1m～40.0m ブーム

（単位 : ton）

作業半径 (m)	(7.6m) アウトリガ最大 (7.6m) 張出 (側方、後方)						(7.2m) アウトリガ中間 (7.2m) 張出 (側方)					
	10.1m ブーム	17.6m ブーム	25.1m ブーム	32.5m ブーム	36.5m ブーム	40.0m ブーム	10.1m ブーム	17.6m ブーム	25.1m ブーム	32.5m ブーム	36.5m ブーム	40.0m ブーム
3.0	50.00	30.00	15.00				50.00	30.00	15.00			
3.2	45.00	30.00	15.00	12.50			45.00	30.00	15.00	12.50		
3.5	41.00	30.00	15.00	12.50	8.60		41.00	30.00	15.00	12.50	8.60	
4.0	37.00	30.00	15.00	12.50	8.60		37.00	30.00	15.00	12.50	8.60	
4.5	33.50	30.00	15.00	12.50	8.60	7.20	33.50	30.00	15.00	12.50	8.60	7.20
5.0	30.20	28.00	15.00	12.50	8.60	7.20	30.20	28.00	15.00	12.50	8.60	7.20
5.5	27.50	26.10	15.00	12.50	8.60	7.20	27.50	26.10	15.00	12.50	8.60	7.20
6.0	25.00	24.40	15.00	12.50	8.60	7.20	25.00	24.40	15.00	12.50	8.60	7.20
6.5	22.70	22.40	15.00	12.50	8.60	7.20	22.70	22.40	15.00	12.50	8.60	7.20
7.0	20.70	20.60	15.00	12.50	8.60	7.20	20.70	20.60	15.00	12.50	8.60	7.20
7.5		18.90	15.00	12.50	8.60	7.20		18.90	15.00	12.50	8.60	7.20
8.0		17.50	15.00	12.50	8.60	7.20		17.50	15.00	12.50	8.60	7.20
8.5		16.20	15.00	12.50	8.60	7.20		15.55	15.00	12.50	8.60	7.20
9.0		15.00	14.50	12.50	8.60	7.20		13.75	14.50	12.50	8.60	7.20
10.0		12.30	13.20	11.65	8.60	7.20		11.00	12.20	11.65	8.60	7.20
11.0		10.05	11.20	10.70	8.60	7.20		9.00	10.10	10.70	8.60	7.20
12.0		8.35	9.40	9.85	8.55	7.20		7.45	8.50	9.10	8.55	7.20
13.0		7.00	8.05	8.60	7.90	6.85		6.25	7.25	7.80	7.90	6.85
14.0		5.90	6.90	7.45	7.35	6.35		5.25	6.25	6.80	6.95	6.35
15.0			6.00	6.55	6.70	5.90			5.40	5.90	6.10	5.90
16.0			5.25	5.75	5.90	5.50			4.70	5.20	5.35	5.50
17.0			4.60	5.10	5.25	5.15			4.05	4.60	4.75	4.85
18.0			4.00	4.50	4.65	4.80			3.50	4.05	4.20	4.35
19.0			3.55	4.00	4.15	4.30			3.00	3.55	3.75	3.85
20.0			3.10	3.55	3.75	3.90			2.55	3.10	3.30	3.45
21.0			2.70	3.20	3.35	3.50			2.15	2.70	2.90	3.05
22.0			2.35	2.85	3.00	3.10			1.80	2.35	2.55	2.70
24.0				2.20	2.40	2.50				1.75	1.90	2.05
26.0				1.65	1.85	2.00				1.25	1.40	1.55
28.0				1.15	1.40	1.50				0.80	1.00	1.10
30.0					1.00	1.10					0.65	0.75
32.0					0.70	0.80						
33.0					0.55	0.65						
34.0						0.50						
危険角度	—	—	—	—	—	24°	—	—	—	—	25°	35°
標準フック	50tフック	34tフック					50tフック	34tフック				
フック質量	500kg	330kg					500kg	330kg				
巻掛本数	12	7	6	4	4	4	12	7	6	4	4	4

（単位 : ton）

作業半径 (m)	アウトリガ張出 (前方)					
	10.1m ブーム	17.6m ブーム	25.1m ブーム	32.5m ブーム	36.5m ブーム	40.0m ブーム
3.0	50.00	30.00	15.00			
3.2	45.00	30.00	15.00	12.50		
3.5	41.00	30.00	15.00	12.50	8.60	
4.0	37.00	30.00	15.00	12.50	8.60	
4.5	33.50	30.00	15.00	12.50	8.60	7.20
5.0	30.20	28.00	15.00	12.50	8.60	7.20
5.5	27.50	26.10	15.00	12.50	8.60	7.20
6.0	25.00	24.40	15.00	12.50	8.60	7.20
6.5	22.70	22.40	15.00	12.50	8.60	7.20
7.0	20.70	20.60	15.00	12.50	8.60	7.20
7.5		18.90	15.00	12.50	8.60	7.20
8.0		17.50	15.00	12.50	8.60	7.20
8.5		16.20	15.00	12.50	8.60	7.20
9.0		15.00	14.50	12.50	8.60	7.20
10.0		13.00	13.20	11.65	8.60	7.20
11.0		11.10	11.60	10.70	8.60	7.20
12.0		9.50	10.40	9.85	8.55	7.20
13.0		8.20	9.20	9.00	7.90	6.85
14.0		7.00	8.00	8.30	7.35	6.35
15.0			7.00	7.60	6.85	5.90
16.0			6.20	7.00	6.40	5.50
17.0			5.60	6.40	6.00	5.15
18.0			5.00	5.80	5.65	4.80
19.0			4.40	5.20	5.30	4.50
20.0			4.00	4.60	5.00	4.25
21.0			3.60	4.20	4.65	4.00
22.0			3.20	3.80	4.15	3.80
24.0				3.00	3.35	3.40
26.0				2.30	2.70	2.80
28.0				1.80	2.15	2.30
30.0					1.70	1.80
32.0					1.35	1.45
33.0					1.20	1.25
34.0						1.10
36.0						0.85
37.0						0.75
危険角度	—	—	—	—	—	—
標準フック	50tフック	34tフック				
フック質量	500kg	330kg				
巻掛本数	12	7	6	4	4	4

■40.0m ブーム＋9.4m SL ジブ

(7.6m) アウトリガ最大 (7.6m) 張出 (側方、後方)

ブーム角度 (°)	オフセット5° 作業半径 (m)	オフセット5° 荷重 (ton)	オフセット25° 作業半径 (m)	オフセット25° 荷重 (ton)	オフセット45° 作業半径 (m)	オフセット45° 荷重 (ton)	オフセット60° 作業半径 (m)	オフセット60° 荷重 (ton)
84	5.6	3.80	9.0	3.30	10.7	2.10	11.3	1.50
80	9.9	3.80	12.6	3.05	14.0	2.05	14.5	1.50
77	12.8	3.80	15.2	2.85	16.5	1.95	16.8	1.45
75	14.8	3.80	17.0	2.70	18.1	1.90	18.3	1.45
72	17.4	3.40	19.4	2.55	20.3	1.90	20.5	1.45
70	19.0	3.05	20.9	2.40	21.8	1.85	21.9	1.40
67	21.3	2.60	23.1	2.15	24.0	1.80	23.9	1.40
65	22.8	2.35	24.6	1.95	25.4	1.80	25.2	1.40
62	25.0	2.05	26.6	1.75	27.3	1.65	27.1	1.40
60	26.4	1.65	27.9	1.55	28.5	1.50		
57	28.2	1.20	29.7	1.15	30.2	1.15		
55	29.4	0.95	30.9	0.90	31.3	0.90		
52	31.2	0.65	32.6	0.60	32.8	0.60		
50	32.4	0.45						
危険角度	49°		51°		51°		61°	
標準フック	5tフック							
フック質量	120kg							
巻掛本数	1							

(7.2m) アウトリガ中間 (7.2m) 張出 (側方)

ブーム角度 (°)	オフセット5° 作業半径 (m)	オフセット5° 荷重 (ton)	オフセット25° 作業半径 (m)	オフセット25° 荷重 (ton)	オフセット45° 作業半径 (m)	オフセット45° 荷重 (ton)	オフセット60° 作業半径 (m)	オフセット60° 荷重 (ton)
84	5.6	3.80	9.0	3.30	10.7	2.10	11.3	1.50
80	9.9	3.80	12.6	3.05	14.0	2.05	14.5	1.50
77	12.8	3.80	15.2	2.85	16.5	1.95	16.8	1.45
75	14.8	3.80	17.0	2.70	18.1	1.90	18.3	1.45
72	17.4	3.40	19.4	2.55	20.3	1.90	20.5	1.45
70	19.0	3.05	20.9	2.40	21.8	1.85	21.9	1.40
67	21.3	2.60	23.1	2.15	24.0	1.80	23.9	1.40
65	22.5	2.35	24.6	1.95	25.4	1.80	25.2	1.40
62	24.7	1.70	26.5	1.50	27.1	1.50	27.1	1.40
60	26.1	1.35	27.7	1.20	28.3	1.20		
57	27.9	0.95	29.5	0.85	30.1	0.80		
55	29.2	0.70	30.6	0.60	31.2	0.55		
危険角度	54°		54°		54°		61°	
標準フック	5tフック							
フック質量	120kg							
巻掛本数	1							

アウトリガ張出 (前方)

ブーム角度 (°)	オフセット5° 作業半径 (m)	オフセット5° 荷重 (ton)	オフセット25° 作業半径 (m)	オフセット25° 荷重 (ton)	オフセット45° 作業半径 (m)	オフセット45° 荷重 (ton)	オフセット60° 作業半径 (m)	オフセット60° 荷重 (ton)
84	5.6	3.80	9.0	3.30	10.7	2.10	11.3	1.50
80	9.9	3.80	12.6	3.05	14.0	2.05	14.5	1.50
77	12.8	3.80	15.2	2.85	16.5	1.95	16.8	1.45
75	14.8	3.80	17.0	2.70	18.1	1.90	18.3	1.45
72	17.4	3.40	19.4	2.55	20.3	1.90	20.5	1.45
70	19.0	3.05	20.9	2.40	21.8	1.85	21.9	1.40
67	21.3	2.60	23.1	2.15	24.0	1.80	23.9	1.40
65	22.8	2.35	24.6	1.95	25.4	1.80	25.2	1.40
62	25.0	2.05	26.6	1.75	27.3	1.65	27.1	1.40
60	26.4	1.85	27.9	1.65	28.5	1.50		
57	28.5	1.65	29.8	1.45	30.2	1.40		
55	29.8	1.50	31.0	1.35	31.4	1.30		
52	31.7	1.30	32.9	1.20	33.1	1.20		
50	32.8	1.10	33.9	1.05	34.1	1.05		
48	33.9	0.90	35.0	0.85	35.0	0.85		
46	35.0	0.70	35.9	0.70	35.9	0.65		
44	36.0	0.55	36.9	0.55				
42	37.0	0.45						
危険角度	41°		43°		45°		61°	
標準フック	5tフック							
フック質量	120kg							
巻掛本数	1本							

■40.0m ブーム＋13.7m SL ジブ

(7.6m) アウトリガ最大 (7.6m) 張出 (側方、後方)

ブーム角度 (°)	オフセット5° 作業半径 (m)	オフセット5° 荷重 (ton)	オフセット25° 作業半径 (m)	オフセット25° 荷重 (ton)	オフセット45° 作業半径 (m)	オフセット45° 荷重 (ton)	オフセット60° 作業半径 (m)	オフセット60° 荷重 (ton)
84	6.3	3.00	11.3	2.40	14.0	1.40	15.1	0.85
80	10.9	3.00	15.1	2.15	17.7	1.35	18.4	0.85
77	14.0	2.95	17.9	2.00	20.1	1.30	20.8	0.85
75	16.0	2.85	19.8	1.90	21.7	1.30	22.4	0.80
72	19.0	2.70	22.3	1.80	24.2	1.25	24.5	0.80
70	20.9	2.45	23.9	1.70	25.7	1.20	26.0	0.80
67	23.4	2.10	26.4	1.55	27.9	1.20	28.0	0.80
65	25.0	1.90	28.0	1.45	29.3	1.15	29.3	0.80
62	27.4	1.65	30.2	1.35	31.5	1.15	31.3	0.80
60	28.9	1.45	31.5	1.25	32.7	1.10		
57	30.9	1.05	33.5	0.90	34.4	0.90		
55	32.2	0.80	34.7	0.70	35.5	0.70		
52	34.1	0.50	36.4	0.45	37.1	0.45		
危険角度	51°		51°		51°		61°	
標準フック	5tフック							
フック質量	120kg							
巻掛本数	1							

(7.2m) アウトリガ中間 (7.2m) 張出 (側方)

ブーム角度 (°)	オフセット5° 作業半径 (m)	オフセット5° 荷重 (ton)	オフセット25° 作業半径 (m)	オフセット25° 荷重 (ton)	オフセット45° 作業半径 (m)	オフセット45° 荷重 (ton)	オフセット60° 作業半径 (m)	オフセット60° 荷重 (ton)
84	5.6	3.80	9.0	3.30	10.7	2.10	11.3	1.50
80	9.9	3.80	12.6	3.05	14.0	2.05	14.5	1.50
77	12.8	3.80	15.2	2.85	16.5	1.95	16.8	1.45
75	14.8	3.80	17.0	2.70	18.1	1.90	18.3	1.45
72	17.4	3.40	19.4	2.55	20.3	1.90	20.5	1.45
70	19.0	3.05	20.9	2.40	21.8	1.85	21.9	1.40
67	21.3	2.60	23.1	2.15	24.0	1.80	23.9	1.40
65	22.5	2.35	24.6	1.95	25.4	1.80	25.2	1.40
62	24.7	1.70	26.5	1.50	27.1	1.50	27.1	1.40
60	26.1	1.35	27.7	1.20	28.3	1.20		
57	27.9	0.95	29.5	0.85	30.1	0.80		
55	29.2	0.70	30.6	0.60	31.2	0.55		
危険角度	54°		54°		54°		61°	
標準フック	5tフック							
フック質量	120kg							
巻掛本数	1							

アウトリガ張出 (前方)

ブーム角度 (°)	オフセット5° 作業半径 (m)	オフセット5° 荷重 (ton)	オフセット25° 作業半径 (m)	オフセット25° 荷重 (ton)	オフセット45° 作業半径 (m)	オフセット45° 荷重 (ton)	オフセット60° 作業半径 (m)	オフセット60° 荷重 (ton)
84	6.3	3.00	11.3	2.40	14.0	1.40	15.1	0.85
80	10.9	3.00	15.1	2.15	17.7	1.35	18.4	0.85
77	14.0	2.95	17.9	2.00	20.1	1.30	20.8	0.85
75	16.0	2.85	19.8	1.90	21.7	1.30	22.4	0.80
72	19.0	2.70	22.3	1.80	24.2	1.25	24.5	0.80
70	20.9	2.45	23.9	1.70	25.7	1.20	26.0	0.80
67	23.4	2.10	26.4	1.55	27.9	1.20	28.0	0.80
65	25.0	1.90	28.0	1.45	29.3	1.15	29.3	0.80
62	27.4	1.65	30.2	1.35	31.5	1.15	31.3	0.80
60	28.9	1.50	31.5	1.25	32.7	1.10		
57	31.1	1.30	33.5	1.10	34.4	1.05		
55	32.6	1.20	34.8	1.05	35.5	1.00		
52	34.7	1.05	36.9	0.90	37.2	0.90		
50	36.0	0.90	38.0	0.85	38.3	0.85		
48	37.1	0.75	39.1	0.70	39.2	0.70		
46	38.3	0.60	40.1	0.55	40.1	0.55		
44	39.4	0.45						
危険角度	43°		45°		45°		61°	
標準フック	5tフック							
フック質量	120kg							
巻掛本数	1							

■定格総荷重表注意事項

●アウトリガ使用時

1. 定格総荷重表は水平堅土上において機体を水平に設置した状態での保証できる最大荷重を示しており、ブーム作業時は主フックとつり具、ジブ作業時は補フックとつり具の質量を含んだ値です。【50tフック（質量500kg）、34tフック（質量330kg）、5tフック（質量120kg）】

   ［　　］部分は機械の強度によって、他は機体の安定度によって定められています。
2. 作業半径はブーム、ジブのたわみを含んだ実際の値にもとづいていますので、必ず作業半径を基準として作業を行ってください。
3. ジブの作業半径は25.1mまたは40.0mブームにジブを装着して作業を行った場合の値です。25.1mを超え40.0m未満のブーム長さでのジブ作業は、作業半径ではなく40.0mブームの角度を基準としてください。また、25.1m未満のブーム長さでのジブ作業は、作業半径ではなく25.1mブームの角度を基準としてください。
4. アウトリガ最縮小張出では、ジブ作業を行わないでください。
5. アウトリガ張出状態によって側方領域でのつり上性能は異なります。従って各々の張出状態における定格総荷重表で作業を行ってください。また、前方領域でのつり上性能は前方性能の定格総荷重表で、後方領域でのつり上性能はアウトリガ最大張出の定格総荷重表でそれぞれ作業を行ってください。

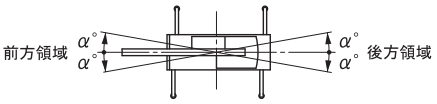

アウトリガ張出状態	最大張出 (7.6m)	中間張出 (7.2m)	中間張出 (6.5~5.4m)	中間張出 (4.3m)	最縮小張出
領域 α°	前方のみ45	30	25	15	3

■最小通路軌跡図

2輪ステアリングで右折する場合

● 90°

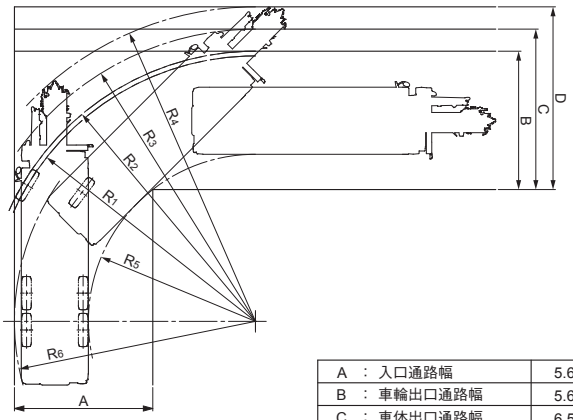

A	： 入口通路幅	5.63m
B	： 車輪出口通路幅	5.63m
C	： 車体出口通路幅	6.53m
D	： ブーム先端出口通路幅	7.44m

■最小通路軌跡図

6輪ステアリングで右折する場合

● 60°

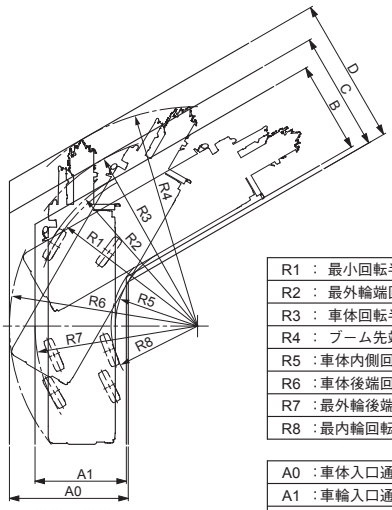

R1	： 最小回転半径	6.70m
R2	： 最外輪端回転半径	6.90m
R3	： 車体回転半径	7.81m
R4	： ブーム先端回転半径	8.93m
R5	：車体内側回転半径	3.34m
R6	：車体後端回転半径	7.66m
R7	：最外輪後端回転半径	6.62m
R8	：最内輪回転半径	3.51m

A0	：車体入口通路幅	4.84m
A1	：車輪入口通路幅	3.72m
B	：車輪出口通路幅	3.72m
C	：車体出口通路幅	4.84m
D	：ブーム先端出口通路幅	5.96m

● 90°

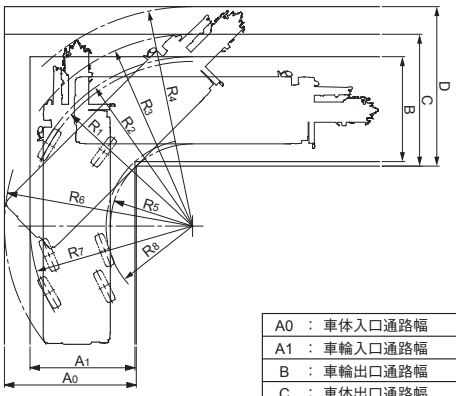

A0	： 車体入口通路幅	5.37m
A1	： 車輪入口通路幅	4.27m
B	： 車輪出口通路幅	4.27m
C	： 車体出口通路幅	5.37m
D	： ブーム先端出口通路幅	6.49m

● 120°

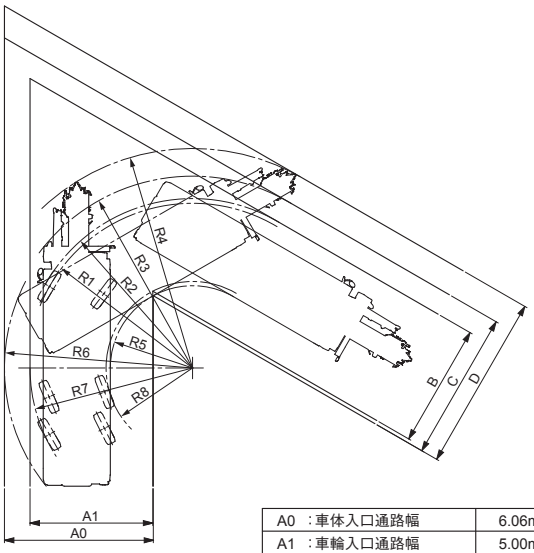

A0	：車体入口通路幅	6.06m
A1	：車輪入口通路幅	5.00m
B	：車輪出口通路幅	5.00m
C	：車体出口通路幅	6.06m
D	：ブーム先端出口通路幅	7.19m

(注) 上記の数値は計算値です。

■全体図

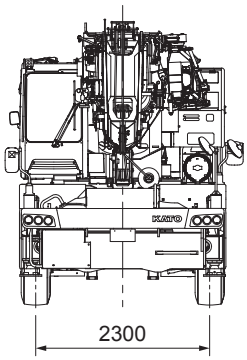

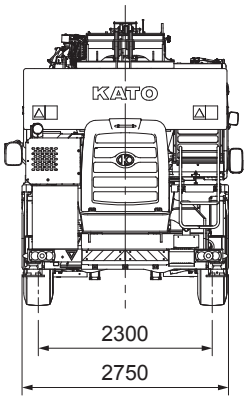

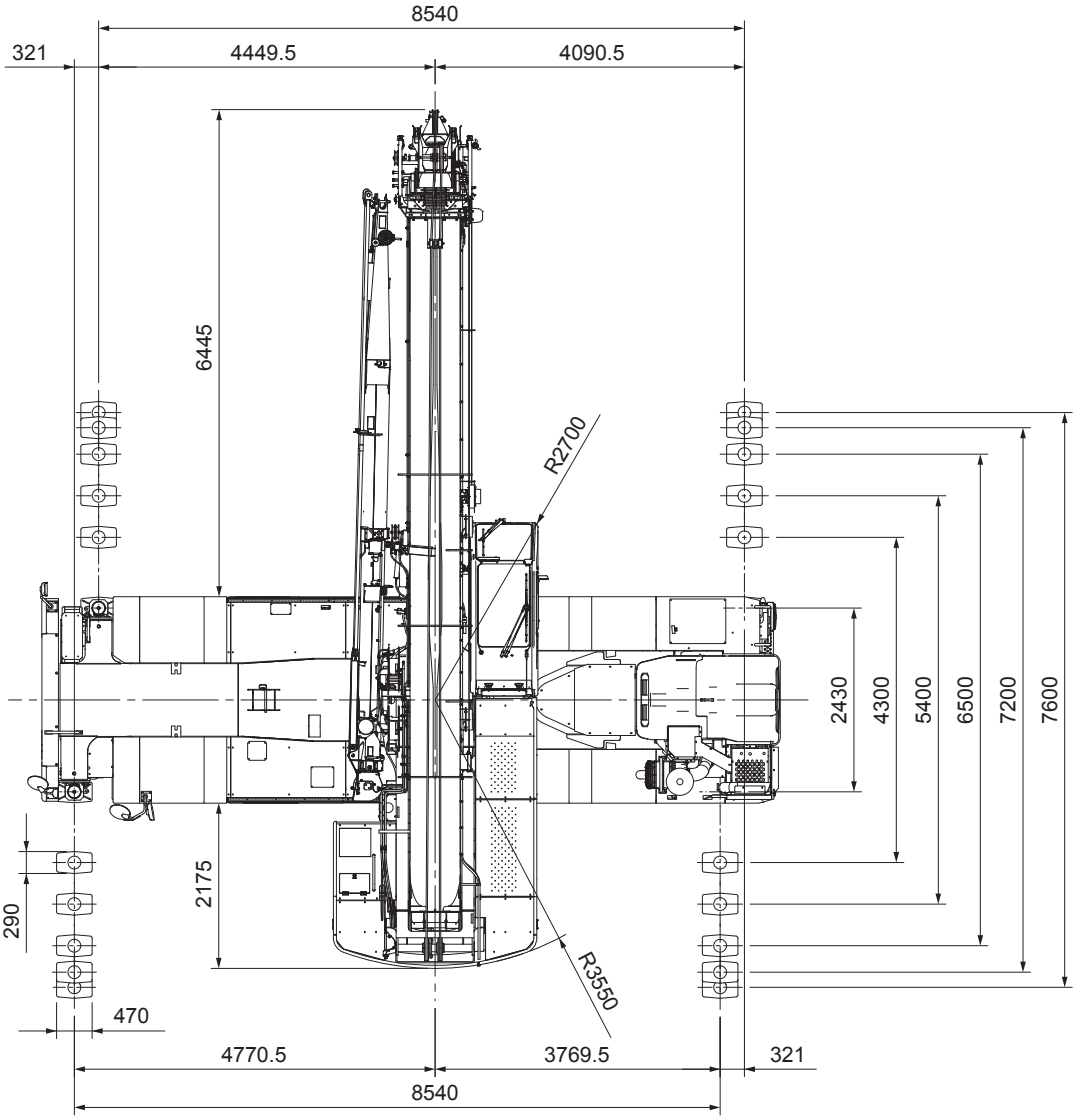

縮尺：$\frac{1}{100}$ 単位 (mm)

■全体図

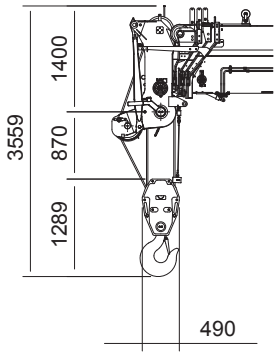

50 tonフック

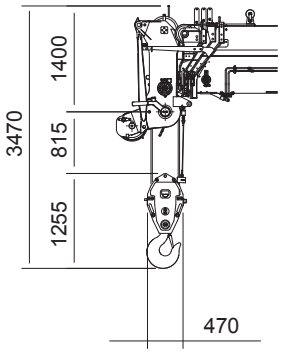

34 tonフック

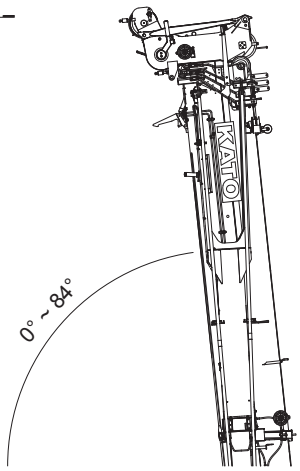

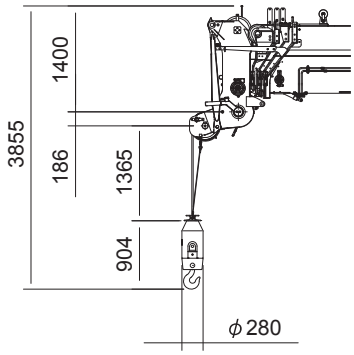

5 tonフック

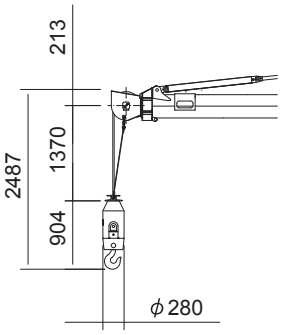

5 tonフック

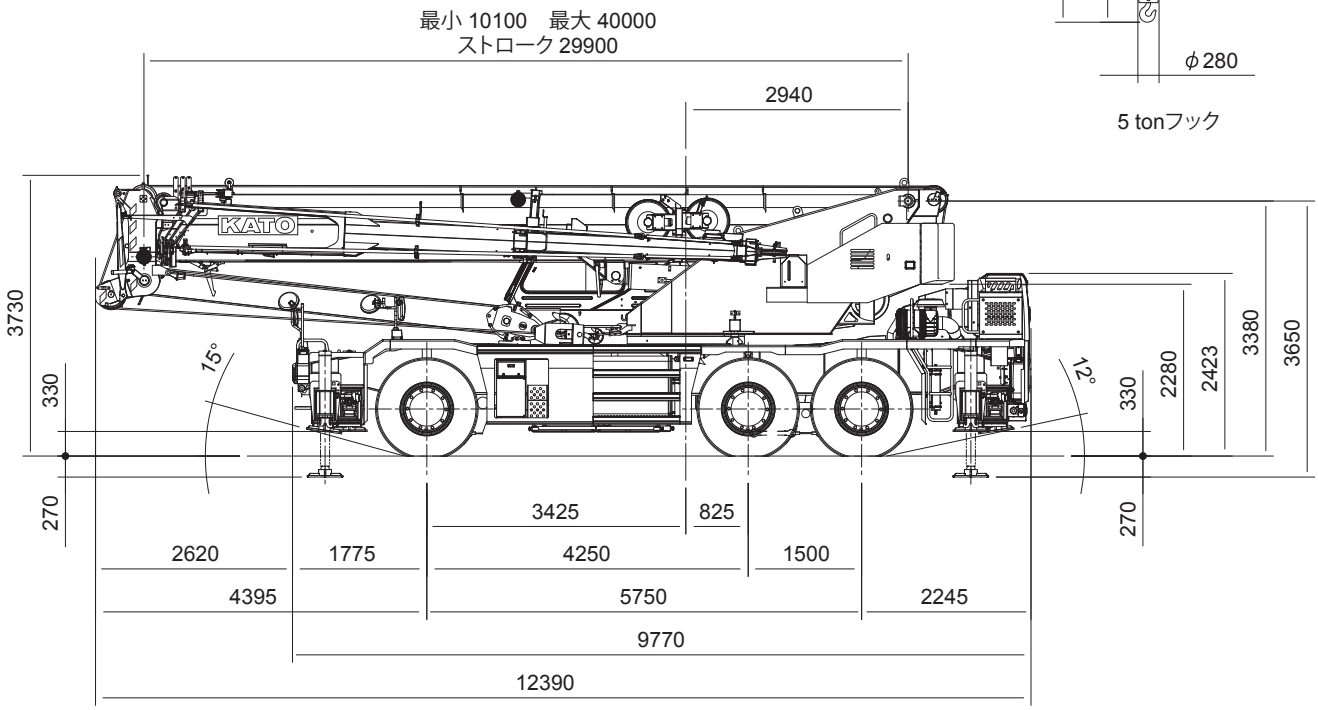

ランプブレークオーバーアングル: 20°
サスペンションロック時全高より: −60mm
(サスペンションシリンダー最縮小)

縮尺：$\frac{1}{100}$ 単位 (mm)

※本カタログに記載されております性能ならびに仕様は、改良などによりお届けいたします製品と異なる場合がありますので、あらかじめご了承ください。

【主要諸元】

■クレーン部

名称	50ton吊りラフテレーンクレーン	
型式	KR-50H-F	

●クレーン性能

最大定格総荷重	10.1	50,000kg ブーム3.0m	(12本掛)
	17.6	30,000kg ブーム4.5m	(7本掛)
	25.1	15,000kg ブーム8.5m	(6本掛)
	32.5	12,500kg ブーム9.0m	(4本掛)
	36.5	8,600kg ブーム11.0m	(4本掛)
	40.0	7,200kg ブーム12.0m	(4本掛)
	9.4	3,800kg ジブ 75°	(1本掛)
	13.7	3,000kg ジブ 80°	(1本掛)
	ルースタシーブ	5,000kg	(1本掛)

ブーム長さ		10.0m ～ 40.1m
ジブ長さ		9.4m ～ 13.7m
最大地上揚程		41.1m (ブーム)
		54.8m (ジブ)
巻上ロープ速度	主巻	135m / min (5層目)
	補巻	128m / min (4層目)
	*高速巻下げ(主･補)	157m / min (4層目) 無負荷参考値
巻上フック速度	主フック	(ロープ掛数 12) 11.2m / min (5層目)
	補フック	(ロープ掛数 1) 126.0m / min (4層目)
ブーム起伏範囲		0°～ 84°
ブーム上げ時間		49s / 0°～ 84°
ブーム伸長速度		29.9m / 97s
旋回速度		2.0min $^{-1}$
旋回後端半径		3,550mm

●上部旋回体の装置および構造

ブーム形式		箱型5段油圧伸縮式 (3・4・5段同時)
ジブ形式		箱型2段油圧伸縮式 油圧無段階傾斜式 (オフセット5°～ 60°)
ブーム伸縮装置		油圧シリンダー (2本) およびワイヤロープ併用
ブーム起伏装置		油圧シリンダー直押式 (1本)､圧力補償付流量調整弁付
ジブ伸縮装置		油圧シリンダー (1本)
ジブ起伏装置		油圧シリンダー (1本)
巻上装置		シングルウインチ2基、 油圧モータ駆動・遊星歯車減速式 (ネガティブブレーキ内蔵) 自動ブレーキ付、圧力補償付流量調整弁付
旋回装置		油圧モータ駆動・遊星歯車減速機付 (ネガティブブレーキ内蔵) フリー・ロック切換式、高低速切換式
旋回サークル		ボールベアリング式
アウトリガ装置	形式	全油圧H型 (フロート、バーチカルシリンダー一体型)
	張出幅	7,600mm (最大張出)
		7,200mm (中間張出)
		6,500mm (中間張出)
		5,400mm (中間張出)
		4,300mm (中間張出)
		2,430mm (最縮小張出)
ワイヤロープ	主巻	難自転性ワイヤロープ φ18 × 220m
	補巻	難自転性ワイヤロープ φ18 × 120m

●油圧装置

油圧ポンプ		2連可変プランジャ型、2連可変プランジャ型
油圧モータ	巻上用	アキシャルプランジャ型
	旋回用	アキシャルプランジャ型
コントロールバルブ		マルチプル自動復元式 (圧力補償付流量調整弁付)
シリンダー		ダブルアクティング式
オイルリザーバ容量		740L

●安全装置

ACS (過負荷防止装置･音声警報装置付)、旋回自動停止装置、ブーム起伏緩停止装置、
ブーム伸長緩停止装置、作業範囲制限装置、アウトリガ張出幅自動検出装置、
ブーム起伏自然降下防止装置、ブーム伸縮自然降下防止装置、ジブ起伏自然降下防止装置、
ジブ伸縮自然降下防止装置、過巻防止装置、ドラムホールド安全装置、自動ブレーキ装置、
乱巻防止装置、油圧安全弁、アウトリガロック装置、旋回ロック装置、旋回警告灯、
作動油オーバーヒート警報装置、作動油フィルタ目づまり警報装置、玉掛けロープはずれ止め

●標準装置

ドラム回転指示装置, オイルクーラ, ウインチ確認カメラ, ACS外部表示装置,
ACS外部音声警報装置, 拡声器, リモコンサーチライト,
LED作業灯 (テーブル,キャブ)

●キャブ装備

除湿機能付エアコン, LEDルームランプ, 液封式キャブマウント,
チルト/テレスコピックハンドル,
フルアジャスタブル･サスペンションシート (ヘッドレスト､アームレスト付),
パワーウインドウ (閉め忘れ防止スイッチ付),
間欠付フロント＆ルーフワイパー (ウオッシャー付),
時計付AM/FMラジオ, ステップランプ, フロアマット,
ICカードシステム, 電子水準器, アクセサリソケット (24V), USB電源装置

●オプション装置

地上デジタル対応テレビ放送受信装置, 燃焼式エアヒータ, ドアバイザ, 風速計, 消火器,
ランチテーブル, ICカードリーダ＆データ管理ソフト

■キャリア部

●走行性能

最高速度		49km / h
登坂能力		0.60 (tan θ)
最小回転半径		10.8m (2輪操向)
		6.7m (6輪操向)

●エンジン

エンジン名称		Daimler OM936LA (MTU 6R1000) (平成26年ディーゼル特殊自動車排出ガス規制適合)
エンジン形式		水冷4サイクル6気筒 直接噴射式ディーゼルエンジン
総排気量		7.697L
最大出力		254kW / 2,000min $^{-1}$
最大トルク		1,400N･m / 1,200-1,600min $^{-1}$

●下部走行体の装置および構造

走行駆動形式		2輪駆動 (6×2)･4輪駆動 (6×4) 切換式
トルクコンバータ形式		3要素 1段 (自動ロックアップクラッチ付)
変速機形式		全自動および手動変速式
変速段数		前進6段 後退2段
車軸形式	前輪	全浮動軸管式逆エリオット形 (ドライブステア、減速機付)
	後前輪	逆エリオット形 (ステア)
	後後輪	全浮動軸管式逆エリオット形 (ドライブステア､減速機､デフロック付)
懸架装置	前輪	ハイドロニューマチックサスペンション (油圧ロックシリンダー付)
	後前輪	ハイドロニューマチックサスペンション (油圧ロックシリンダー付)
	後後輪	ハイドロニューマチックサスペンション (油圧ロックシリンダー付)
ブレーキ装置	主	2系統空気油圧複合式 全輪ディスクブレーキ
	駐車	空気式・推進軸制動内部拡張形
	補助	圧縮圧開放式エンジンブレーキ (電子制御によるトルコンロックアップ同時制御方式) 永久磁石式リターダ、作業用補助制動装置
ステアリング装置	形式	全油圧式パワーステアリング
	モード	前2輪、カウンタ、クラブ、後4輪、前後輪独立 (5モード) (リヤステ自動ロック機構付)
タイヤサイズ	前輪	385 / 95 R25 170E ROAD
	後輪	385 / 95 R25 170E ROAD
燃料タンク容量		370L
バッテリ		(12V-150AH) × 2

●安全装置

緊急用かじ取装置, 後輪ステアリングロック装置,
ブレーキ液漏警報装置, 作業用補助制動装置,
サスペンションロック装置, オーバーラン警報装置,
電動格納サイドミラー , 左方確認カメラ, 右方確認カメラ,
後方確認カメラおよびカラーモニタ, ラジエータ液面警報装置,
エアフィルタ目づまり警報装置, ローエアー警報装置

●標準装置

ディスチャージヘッドランプ (ロービーム), バイパスフィルター ,
アルミ敷板, 車輪止め

●オプション装置

路肩灯, サイドマーカーランプ, ヒータ付サイドミラー ,
ブーム右側ミラー , 無線式後方確認カメラ (注1),
左折およびバック音声警報装置
(注1) 後方確認カメラとの同時装着が可能です。

■寸法･重量

全長		12,390mm
全幅		2,750mm
全高		3,730mm
軸距		4,250+1,500=5,750mm
輪距	前輪	2,300mm
	後輪	2,300mm
乗車定員		1人
車両総重量	全重量	35,695kg
	前軸重	13,795kg
	後前軸重	8,100kg
	後後軸重	13,800kg

● KR-50H-F型は、新規開発車両証明制度による適合証明書「基本通**種重**件D」の交付を受けていますが､実際の通行条件は､運行経路ごとの道路管理者の算定結果によって付与されます。

■運転および作業に必要な資格

注意事項

クレーンの運転	移動式クレーン運転免許
玉掛作業	玉掛技能講習
車両の運転	大型特殊自動車運転免許

- 走行時はフックを所定の位置に格納してください。
- 道路の走行には、道路法による通行の許可と道路運送車両法による保安基準の緩和が必要です。
- 本車両は75km最低速度の定めのある「高速自動車国道」を走行することはできません。
- 本機の使用にあたっての注意事項は、取扱説明書をよく読んで正しくお使いください。
- 本カタログに記載されております性能ならびに仕様は、改良などによりお届けいたします製品と異なる場合があります。また、仕様は予告なく変更することがありますのであらかじめご了承ください。