54m高所作業車

# BRONTO SkyLift S56XR

最大作業高さ 56m　最大作業半径 39m（積載120kg）／ 37.5m（積載360kg）
（最大作業床高 54m）

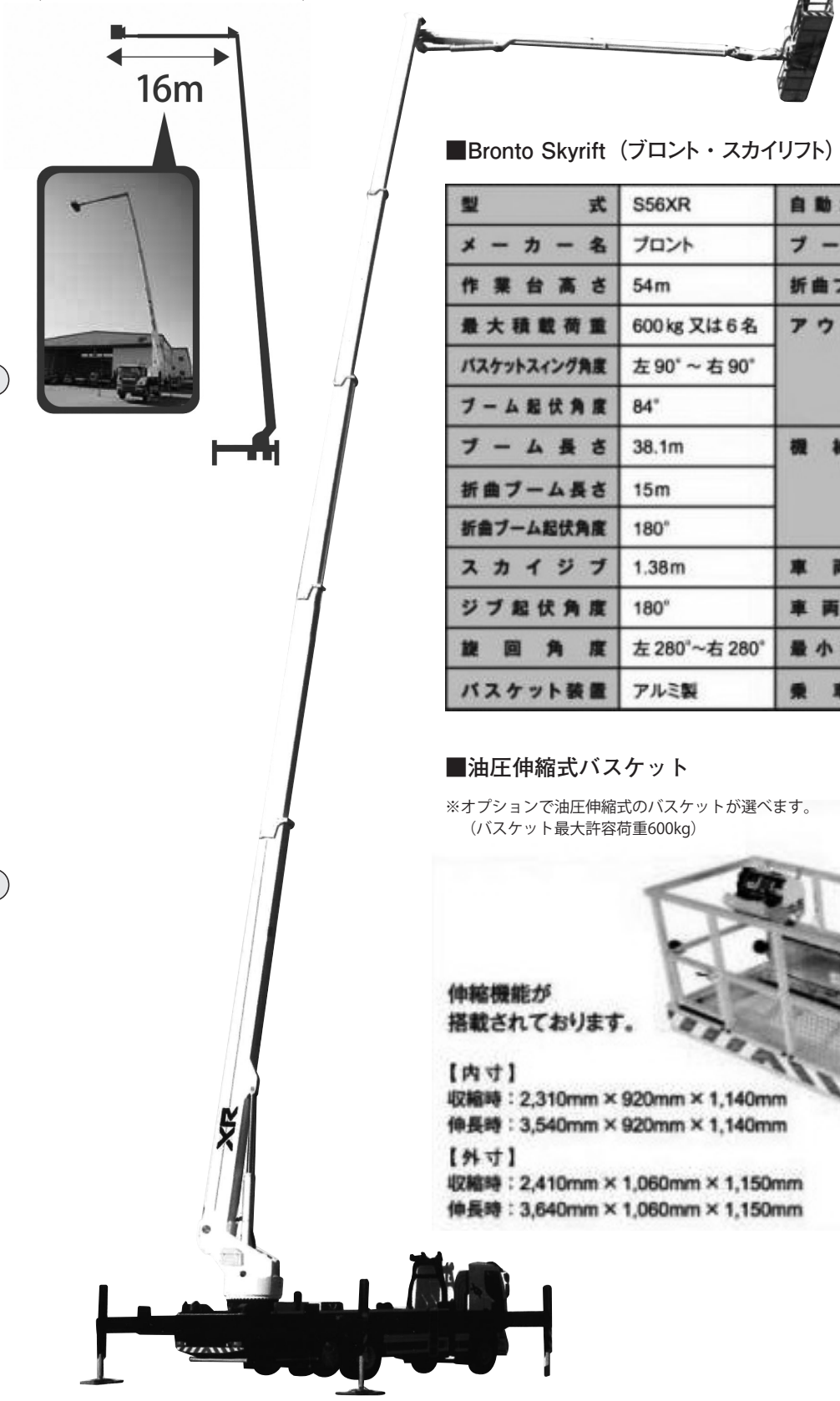


■Bronto Skyrift（ブロント・スカイリフト）製品スペック

| | | | |
|---|---|---|---|
| 型式 | S56XR | 自動水平装置 | 電気・油圧制御式 |
| メーカー名 | ブロント | ブーム形状 | 4段油圧伸縮式 |
| 作業台高さ | 54m | 折曲ブーム形式 | 2段油圧伸縮式 |
| 最大積載荷重 | 600kg又は6名 | アウトリガー | 全油圧式H型 |
| バスケットスイング角度 | 左90°～右90° | | 片側最大張出幅4.7m |
| ブーム起伏角度 | 84° | | 両側最大張出幅9.4m |
| ブーム長さ | 38.1m | 機械寸法 | 全長11,920mm |
| 折曲ブーム長さ | 15m | | 全幅2,490mm |
| 折曲ブーム起伏角度 | 180° | | 全高3,630mm |
| スカイジブ | 1.38m | 車両重量 | 24,860kg |
| ジブ起伏角度 | 180° | 車両総重量 | 24,970kg |
| 旋回角度 | 左280°～右280° | 最小回転半径 | 11.5m |
| バスケット装置 | アルミ製 | 乗車定員 | 2名 |

■油圧伸縮式バスケット

※オプションで油圧伸縮式のバスケットが選べます。
（バスケット最大許容荷重600kg）

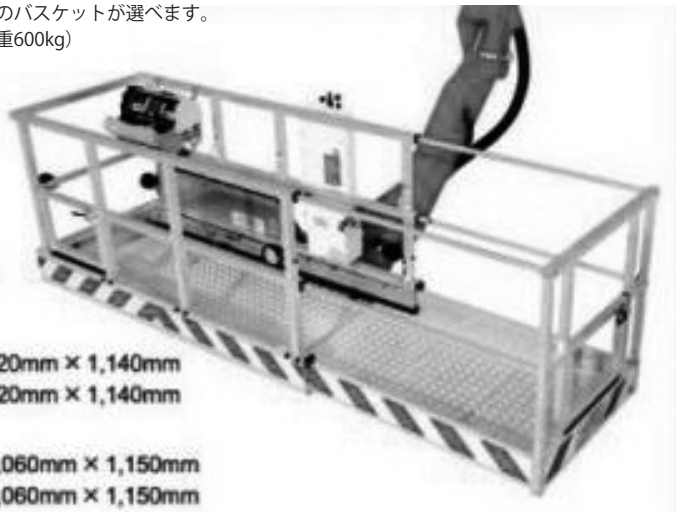

伸縮機能が
搭載されております。

【内寸】
収縮時：2,310mm × 920mm × 1,140mm
伸長時：3,540mm × 920mm × 1,140mm
【外寸】
収縮時：2,410mm × 1,060mm × 1,150mm
伸長時：3,640mm × 1,060mm × 1,150mm

○安全第一

若松クレーン株式会社

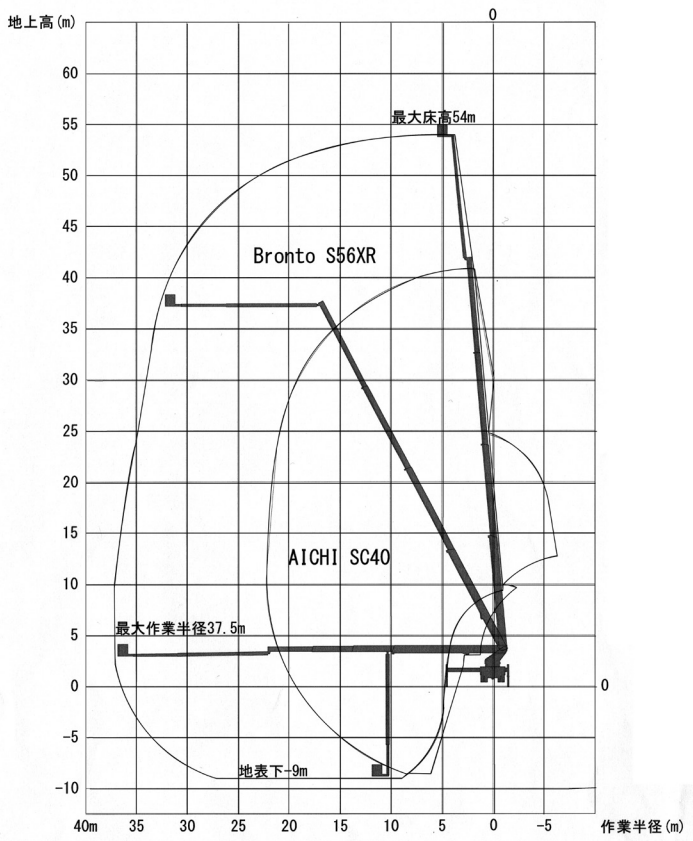


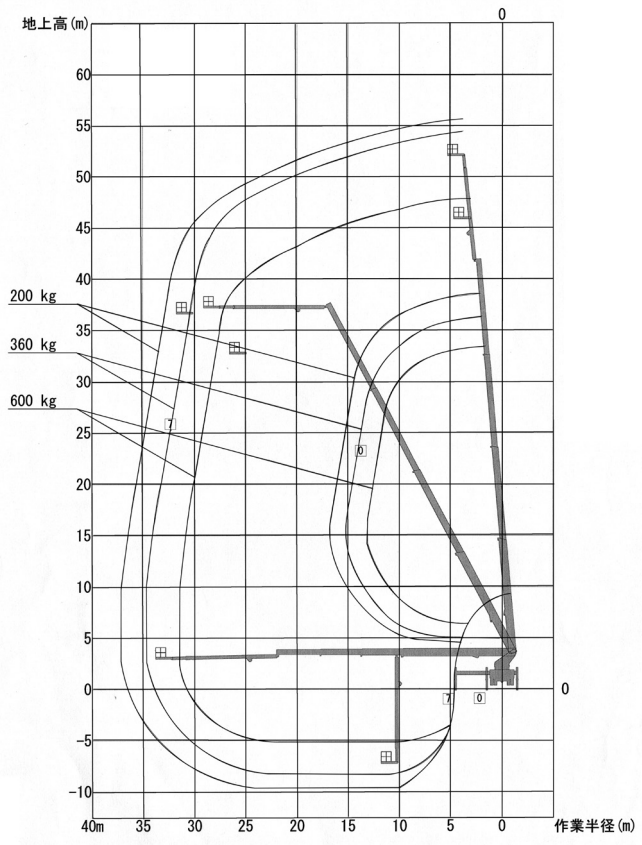


■アウトリガー最大張出時作業半径図

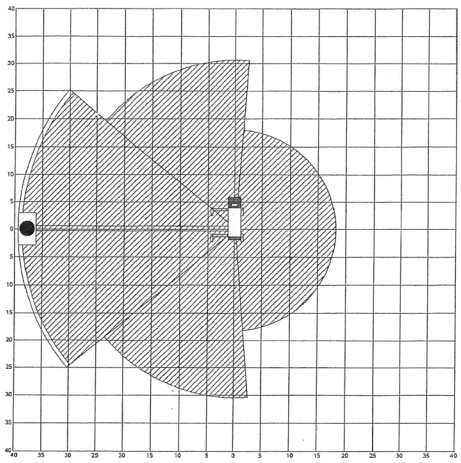

■アウトリガー最大張出時寸法図

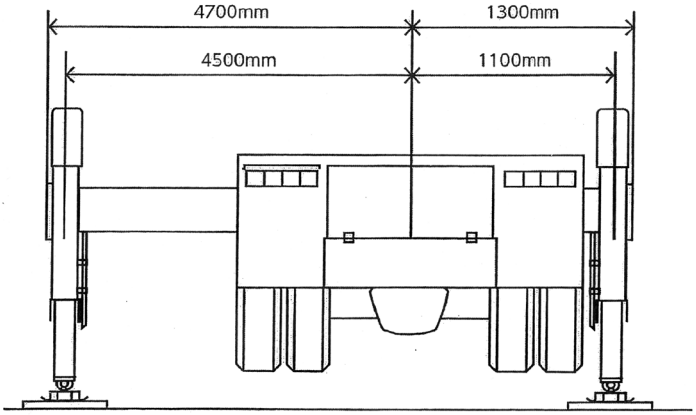

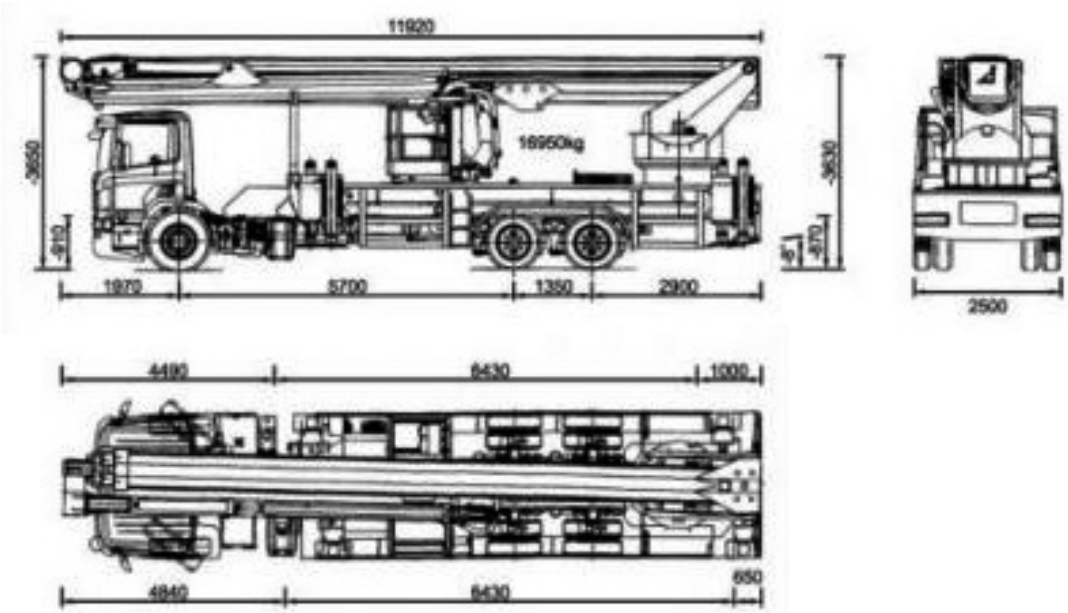
■寸法図